Przedstawione parametry urządzeń należy traktować jako referencyjne. Dopuszcza się zastosowanie urządzeń o innych parametrach, jednak nie gorszych, niż wymienione.

SYMBOL ELEMENTU DETEKCYJNEGO

URZĄDZENIA GRADE 2 WG EN50131-1

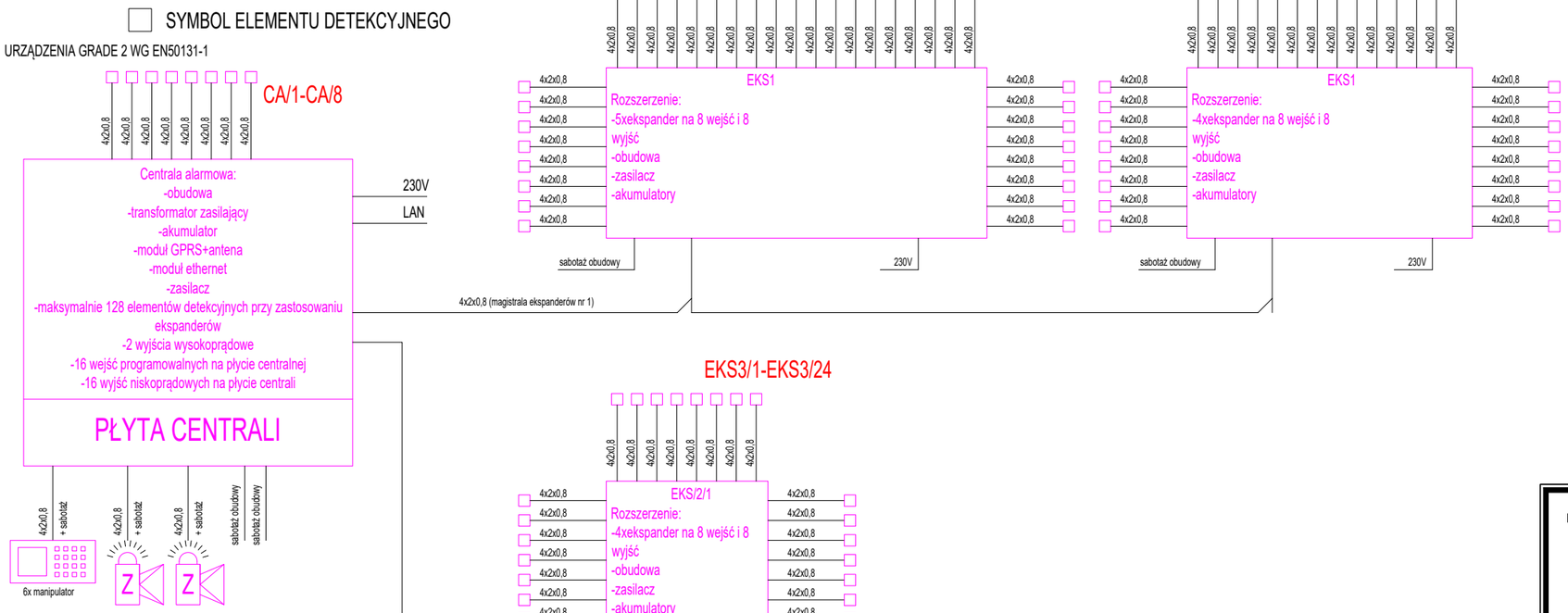

Strefy instalacji alarmowej:
Strefa 1 - pomieszczenia piwnicy nr: -1/4, -1/5, -1/6, -1/7, -1/8
Strefa 2 - pomieszczenia kasy na parterze nr: 0/10
Strefa 3 - pomieszczenia na piętrze nr: 1/7, 1/8, 1/9
Strefa 4 - pozostałe pomieszczenia budynku

DO SYSTEMU WŁĄCZYĆ CZUJKI ALARMOWEGO, KTÓRE SĄ W REALIZACJI m.in. klatka schodowa

SSWiN	
CA	Obudowa Centrali SSWiN z wyposażeniem wg schematu
EKS	Obudowa Eksanderów SSWiN z wyposażeniem wg schematu
	Manipulator SSWiN
	Kontaktron SSWiN
	Kontaktron SSWiN bramowy
Z	Sygnalizator optyczno-akustyczny zewnętrzny
W	Sygnalizator wewnętrzny
PM	Czujka dualna PIR + MW
CZS	Czujnik zbicia szyby sufitowy
	Czujnik zbicia szyby scienny
NAPAD	Przycisk napad SSWIN

Czujki alarmowe z pomieszczeń nieremontowanych i istniejących przełączyć do nowego systemu
Projektowany system musi być kompatybilny z istniejącami czujkami, które pozostaję bez zmian

Inwestycja:

PROJEKT ZAMIENNY PRZEBUDOWY, ROZBUDOWY, NADBUDOWY I REMONTU BUDYNKU URZĘDU MIEJSKIEGO W WASILKOWIE PRZY ULICY BIAŁOSTOCKIEJ 7 NA DZ. NR EWID 3009/5, 3009/6, 2543/4, 3039/2, OBRĘB EWID. 200213_4.0013 WASILKÓW, JEDNOSTKA EWIDENCYJNA M. WASILKÓW

Inwestor:

Gmina Wasilków
ul. Białostocka 7
16-010 Wasilków

Jednostka projektowa:

Ptaszyński Architektura
SP. z O.O.
ul. Bałtycka 2/9
15-611 Białystok

Faza opracowania:

PROJEKT ZAMIENNY WYKONAWCZY

Rysunek:

Schemat systemu alarmowego

Branża: ELEKTRYKA | Nr upraw.: | Podpis:

Projektant: mgr inż. Krystian Olendzki | PDL/0138/PBE/18

Sprawdzający: mgr inż. Bartłomiej Żywolewski | PDL/0199/PWBE/19

Projekt jest chroniony prawem autorskim. Projekt architektoniczny jest projektem nadrzędnym, wszystkie nieścisłości konsultować z Głównym Projektantem

Nr proj.:	Skala:	Data:	Nr rys.:	Rev.
PT-1/2025	-	07.04.2025	ES10	A